ДИЛЕРКИЙ ПРАЙС ЛИСТ «ДВЕРИ-КУПЕ» опорная система

Наш бренд, узко специализируется на производстве материалов для изготовления рамных дверных полотен, подвесной и опорной системы роликов. Качество и срок службы проверено временем.

Двери изготавливаются по вашим размерам с шагом 1 мм. Максимальная высота полотна 2795 мм. Выберете подходящий размер ширины проема в таблице. Стоимость приведена, из расчета высоты полотна 2700 мм и ширины подходящего размера проема. Если ваш проем будет отличаться от предложенных нами размеров, мы пересчитаем стоимость. Если вам нужен другой материал вставки, откройте прайс-лист «двери-комплекты» раздел «материал вставки» http://mf-doors.ru/data/documents/34/Прайс%20Двери-комплекты.pdf

Базовая комплектация, цены в таблице

- Рама модель № в сборе, вставка зеркало или матовое стекло сатин, филенка
- Направляющие, ролики, маскировочная планка трека, ручки цвет: серебро, белые, черные
- Первичная упаковка, инструкция установки

Двери по вашим размерам проема, комплект монтаж

- ПВХ декоры, самые востребованные на сегодня
- Эмаль, любой оттенок по каталогу RAL
- Выберете модель №, декор отделки рамы
- Определитесь с кол-вом дверей
- Мы подготовим бланк-заказ и согласуем его с вами

ПВХ декоры: Лофт черный, софт белый, Эмаль по каталогу RAL

Модель № 1 Вставка зеркало базовая комплектация

	Проем	≤ 1410 мм	≤ 1610 мм	≤ 1850 мм	≤ 2130 мм
	ПВХ декоры	26000 руб.	28652 руб.	30774 руб.	33294 руб.
	Эмаль RAL	37536 руб.	40349 руб.	43026 руб.	46545 руб.
	доп. комплект	Доводчик			

Проем	≤ 2080 мм	≤ 2380 мм	≤ 2740 мм	≤ 3160 мм
ПВХ декоры	39644 руб.	41910 руб.	44703 руб.	47496 руб.
Эмаль RAL	56669 руб.	59215 руб.	62888 руб.	66560 руб.
доп. комплект	Доводчик			

Зеркало

Дверь	≤ 740	≤ 840	≤ 960	≤ 1100
ПВХ декоры	12119 руб.	12786 руб.	13668 руб.	14768 руб.
Эмаль RAL	17619 руб.	18486 руб.	19568 руб.	20670
Комплектация	Комплект роликов, ручка			

Модель № 10 Вставка зеркало или матовое стекло, базовая комплектация

Проем	≤ 1410 мм	≤ 1610 мм	≤ 1850 мм	≤ 2130 мм
ПВХ декоры	29700 руб.	32592 руб.	35004 руб.	37676 руб.
Эмаль RAL	44936 руб.	48289 руб.	51566 руб.	55036 руб.
доп. комплект	Доводчик			

Проем	≤ 2080 мм	≤ 2380 мм	≤ 2740 мм	≤ 3160 мм
ПВХ декоры	45194 руб.	41910 руб.	44703 руб.	47796 руб.
Эмаль RAL	67769 руб.	71125 руб.	75698 руб.	80621 руб.
доп. комплект	Доводчик			

Проем	≤ 2820	≤ 3220	≤ 3700	≤ 4260
ПВХ декоры	60926 руб.	65978 руб.	70682 руб.	75846 руб.
Эмаль RAL	91376 руб.	97528 руб.	104102 руб.	111406 руб.
доп. комплект	Доводчик			

Модель № 11 Вставка зеркало или матовое стекло

Проем	≤ 1410 мм	≤ 1610 мм	≤ 1850 мм	≤ 2130 мм
ПВХ декоры	30200 руб.	33172 руб.	35674 руб.	38376 руб.
Эмаль RAL	45936 руб.	49469 руб.	52946 руб.	56646 руб.
доп. комплект	Доводчик			

Проем	≤ 2080 мм	≤ 2380 мм	≤ 2740 мм	≤ 3160 мм
ПВХ декоры	45944 руб.	48090 руб.	52053 руб.	55896 руб.
Эмаль RAL	69269 руб.	72895 руб.	77768 руб.	83036 руб.
доп. комплект	Доводчик			

Проем	≤ 2820	≤ 3220	≤ 3700	≤ 4260
ПВХ декоры	61926 руб.	67138 руб.	72022 руб.	77446 руб.
Эмаль RAL	93376 руб.	99888 руб.	106862 руб.	114626 руб.
доп. комплект	Доводчик			

Модель № 13 вставка зеркало или матовое стекло

Проем	≤ 1410 мм	≤ 1610 мм	≤ 1850 мм	≤ 2130 мм
ПВХ декоры	32400 руб.	35372 руб.	37874 руб.	40576 руб.
Эмаль RAL	48936 руб.	50336 руб.	55746 руб.	61046 руб.
доп. комплект	Доводчик			

Проем	≤ 2080 мм	≤ 2380 мм	≤ 2740 мм	≤ 3160 мм
ПВХ декоры	49244 руб.	51990 руб.	54153 руб.	59196 руб.
Эмаль RAL	73769 руб.	77515 руб.	81968 руб.	89636 руб.
доп. комплект	Доводчик			

Проем	≤ 2820	≤ 3220	≤ 3700	≤ 4260
ПВХ декоры	66326 руб.	71538 руб.	76422 руб.	81846 руб.
Эмаль RAL	99376 руб.	106048 руб.	112462 руб.	123426 руб.
доп. комплект	Доводчик			

Модель № 31 Вставка глухая филенка 8 мм

Проем	≤ 1410	≤ 1610	≤ 1850	≤ 2130
ПВХ декоры	29323 руб.	32783 руб.	35600 руб.	38538 руб.
Эмаль RAL	53940 руб.	58685 руб.	64425 руб.	70328 руб.
доп. комплект	Доводчик			

Проем	≤ 2080	≤ 2380	≤ 2740	≤ 3160
ПВХ декоры	44983 руб.	45336 руб.	51945 руб.	56141 руб.
Эмаль RAL	89902 руб.	97864 руб.	107988 руб.	118418 руб.
доп. комплект	Доводчик			

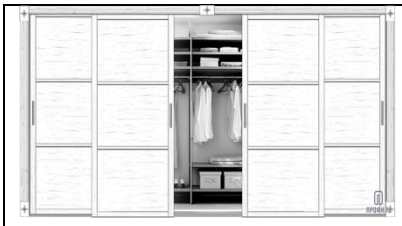

Проем	≤ 2820	≤ 3220	≤ 3700	≤ 4260
ПВХ декоры	60645 руб.	66361 руб.	71876 руб.	77771 руб.
Эмаль RAL	108089 руб.	118317 руб.	129817 руб.	141986 руб.
доп. комплект	Доводчик			

Модель № 26 Вставка зеркало или матовое стекло с глухой филенкой 8 мм

Проем	≤ 1410 мм	≤ 1610 мм	≤ 1850 мм	≤ 2130 мм
ПВХ декоры	30073 руб.	33222 руб.	35509 руб.	38826 руб.
Эмаль RAL	47810 руб.	51075 руб.	53921 руб.	57247 руб.
доп. комплект	Доводчик			

Проем	≤ 2080 мм	≤ 2380 мм	≤ 2740 мм	≤ 3160 мм
ПВХ декоры	45167 руб.	47784 руб.	51012 руб.	55664 руб.
Эмаль RAL	66521 руб.	69977 руб.	74694 руб.	81396 руб.
доп. комплект	Доводчик			

Проем	≤ 2820	≤ 3220	≤ 3700	≤ 4260
ПВХ декоры	61652 руб.	66816 руб.	73086 руб.	78317 руб.
Эмаль RAL	95718 руб.	102974 руб.	113142 руб.	121741 руб.
доп. комплект	Доводчик			

Модель № 22 Вставка зеркало или матовое стекло

Проем	≤ 1410 мм	≤ 1610 мм	≤ 1850 мм	≤ 2130 мм
ПВХ декоры	29620 руб.	32432 руб.	35464 руб.	37906 руб.
Эмаль RAL	42976 руб.	46150 руб.	50346 руб.	53586 руб.
доп. комплект	Доводчик			

Проем	≤ 2080 мм	≤ 2380 мм	≤ 2740 мм	≤ 3160 мм
ПВХ декоры	45074 руб.	47580 руб.	51738 руб.	55191 руб.
Эмаль RAL	64829 руб.	67915 руб.	73868 руб.	78446 руб.
доп. комплект	Доводчик			

Проем	≤ 2820	≤ 3220	≤ 3700	≤ 4260
ПВХ декоры	60566 руб.	65458 руб.	71402 руб.	76306 руб.
Эмаль RAL	87256 руб.	93048 руб.	101462 руб.	108306 руб.
доп. комплект	Доводчик			

Модель № 36 жалюзийная вставка

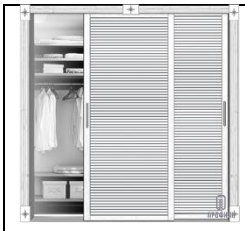

Проем	≤ 1410 мм	≤ 1610 мм	≤ 1850 мм	≤ 2130 мм
ПВХ софт бел.	30807 руб.	33483 руб.	36410 руб.	39337 руб.
Эмаль RAL	51393 руб.	56379 руб.	62442 руб.	68505 руб.
доп. комплект	Доводчик			

Проем	≤ 2080 мм	≤ 2380 мм	≤ 2740 мм	≤ 3160 мм
ПВХ софт бел.	45883 руб.	49155 руб.	53156 руб.	57157 руб.
Эмаль RAL	86902 руб.	94324 руб.	103848 руб.	113372 руб.
Доп. комплект	Доводчик			

Проем	≤ 2820	≤ 3220	≤ 3700	≤ 4260
ПВХ софт бел.	61844 руб.	67756 руб.	73490 руб.	79224 руб.
Эмаль RAL	116886 руб.	128458 руб.	141634 руб.	154810 руб.
Доп. комплект	Доводчик			

Цены на дверь в сборе с роликами и одной ручкой, вставка жалюзи

36/1

Дверь	≤ 740	≤ 840	≤ 960	≤ 1100
ПВХ софт бел.	14440 руб.	15661 руб.	16932 руб.	18203 руб.
Эмаль RAL	28440 руб.	30000 руб.	33771 руб.	37542 руб.
доп. комплект	Трек, декор трека, доводчик			

Цена на дверь в сборе с роликами и одной ручкой, вставка жалюзи, зеркало или матовое стекло

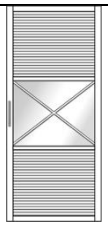

39

Дверь	≤ 740	≤ 840	≤ 960	≤ 1100
ПВХ софт бел.	14507 руб.	15659 руб.	17140 руб.	18621 руб.
Эмаль RAL	25834 руб.	28056 руб.	39569 руб.	51082 руб.
доп. комплект	Трек, декор трека, доводчик			

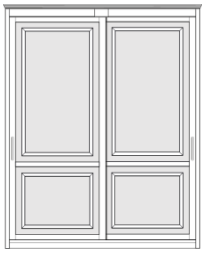

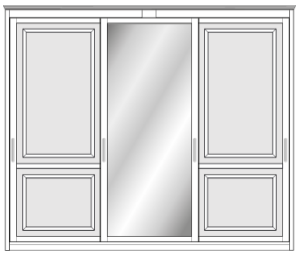

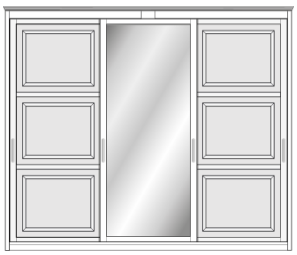

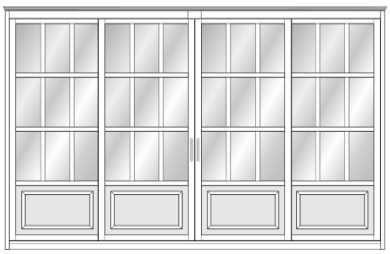

Цена на двери классик в сборе с роликами и одной ручкой

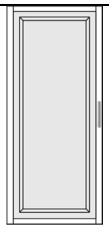

65

Дверь	≤ 740	≤ 840	≤ 960	≤ 1100
ПВХ декоры	14890 руб.	15832 руб.	17010 руб.	18188 руб.
Эмаль RAL	26312 руб.	27713 руб.	30330 руб.	32947 руб.
доп. комплект	Трек, декор трека, доводчик			

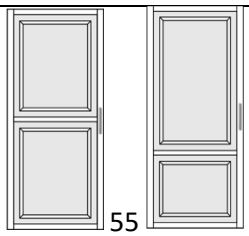

54 55

Дверь	≤ 740	≤ 840	≤ 960	≤ 1100
ПВХ декоры	15340 руб.	16322 руб.	17725 руб.	19128 руб.
Эмаль RAL	26812 руб.	28303 руб.	31020 руб.	35228 руб.
доп. комплект	Трек, декор трека, доводчик			

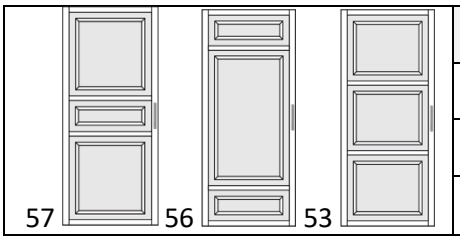 57 56 53	Дверь.	≤ 740	≤ 840	≤ 960	≤ 1100
	ПВХ декоры	15990 руб.	17012 руб.	18490 руб.	19968руб.
	Эмаль RAL	27312 руб.	28893 руб.	31710 руб.	34527руб.
	доп. комплект	Трек, декор трека, доводчик			

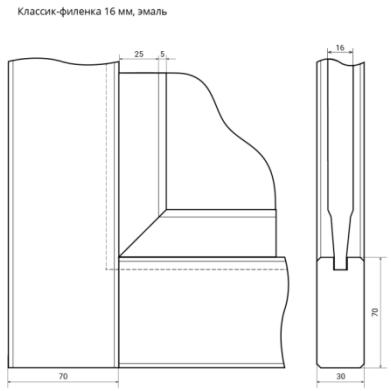

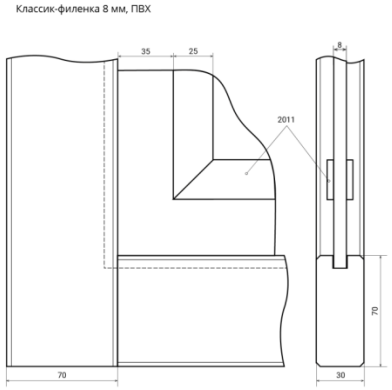

Комплектация дополнительно

Название	Цена.
Доводчик комплект на одну дверь в обе стороны нагрузка до 35 кг	2500 руб.
Направляющая верх, низ Ш образная цвет серебро, белая	1600 руб. м/п
Направляющая верх, низ Ш образная цвет эмаль	2800 руб. м/п
Ручка врезная овальная 180 х 18 цвет серебро, белая, черная пр-во Италия	350 руб.
Декор профиль 2209 (трек, проем)	1000 руб. шт.
Розетка 1372 размер 70 х 70 х 16 мм эмаль	500 руб. шт.
Доборная панель пвх 8 х 2800 мм пилится в размер	3600 руб. м2
Доборная панель эмаль 16 х 2800 мм пилится в размер	6600 руб. м2

Оплата, доставка

После согласования комплектации заказа (бланк-заказ) и 100% оплаты, заказ поступает в работу.
Начальной датой срока исполнения заказа считается день зачисления денег на расчетный счет.
Отправляя заявку, учтите все необходимые данные для комплектации вашего заказа.
По готовности заказа мы используем данные для отгрузки указанные в бланк заказа: телефон получателя, адрес. Стоимость доставки, трек №, сообщим в день отгрузки заказа.
В г. Санкт-Петербург и г. Москва мы можем привезти ваш заказ частным перевозчиком.
В г. Санкт-Петербург стоимость доставки до пункта выдачи составит 2.500 руб.
В г. Москва, в радиусе внешнего кольца стоимость доставки составит от 4.000 руб. до дверей.
В другие города России отгрузка транспортной компанией «Главдоставка»
Гарантия на ПВХ покрытие 2 года.
Гарантия качества Эмаль, осмотр при получении.
Гарантия на ролики 10 лет.
Всю остальную необходимую информацию предоставим в процессе работы, сотрудничества.

Мы можем научить вас, делать самостоятельно изделия из нашего материала

Франшиза «Эксклюзив» в своем регионе. У нас есть предложение «готовый бизнес» для желающих организовать профильную работу по данной продукции в своем регионе.
Заказы на изделия email peregorodki-m@mail.ru
По вопросам сотрудничество email info@mf-doors.ru